הסדנא
אדריכלים
www.hasadna.co | info@hasadna.co | 04-6426941 | קיבוץ מדרע ת.ד.231 19312

המבצע אחראי למידות ולהתאמתן במקום. בכל מקרה של ספק יש
לפנות ישירות אל משרד האדריכל. אין למדוד בשרטוט. חומרי -גמר
ואביזרי-פרזול יורכבו בבנין רק לאחר אישור דוגמא ע"י האדריכל

שם העבודה :

אספרסו בר

2

1 : 25

4

1 : 25

אספרסו בר

1 : 50

3

1 : 25

1

1 : 25

לעיון	☒
למכרז	☐
לביצוע	☐
שרטט Author	
בדק Checker	
קנ"מ As indicated	
גודל גיליון A2	
תאריך הוצאת גיליון	04/06/21
תאריך עדכון	28/07/2021 11:19:18 am

כמות	1	
מידה	H=110 831/319	
מיקום	אספרסו בר	
תאור	חזית דלפק: לוחות סנדוויץ' בחיפוי פוריר אלון מבוקע כולל לכה מט, ברגלי עץ אנכיים ומדפים פתוחים מעץ צבוע בתנור, אזור ישיבה ועמדה נגישה מלוחות עץ אלון 5 ס"מ, תצוגת מאפים מלוחות זכוכית. הכל לבחירת האדריכל. חיבור גרוג. פנים הדלפק: אזור עבודה מנירוסטה כולל ארונות תחתונים ומפרט לפי יועץ מטבחים בתיאום האדריכל. פנים ארונות ומדפי עץ מלוחות סנדוויץ' בחיפוי פורמייקה ארפה או שוו"ע לבחירת האדריכל. קונס' מעץ אורן ופרופילי פלדה לנירוסטה.	
פרזול	צירים	לבחירת האדריכל. בכנף עץ נפתחת יש ליישם צירים נסתרים
	מנעול	
	ידית	לבחירת האדריכל
שונות	כולל הכנה לתשתיות חשמל ואינס' לפי תכנית מיועצים ובתיאום עם אדריכל. צוקל מפרופיל אלומיניום לבחירת האדריכל דוגמת אייל ציפויים או שוו"ע.	
זכוכית	לבחירת האדריכל	
גמר	פוריר עץ אלון בגמר לכה ארפא או שוו"ע, צביעה בתנור, זכוכית. הכל לבחירת האדריכל.	
הערות	יש להעביר שופדראינג לאישור ותיאום מול האדריכל. ייתכנו שינויים לפי פרטים לביצוע והטמעה של מוצרים בדלפק.	

הסדנא
אדריכלים
www.hasadna.co | info@hasadna.co | 04-6426941 | קיבוץ מדרע 19312 ת.ד.231

המבצע אחראי למידות ולהתאמתן במקום. בכל מקרה של ספק יש
לפנות ישירות אל משרד האדריכל. אין למדוד בשרטוט. חומרי -גמר
ואביזרי-פרזול יורכבו בבנין רק לאחר אישור דוגמא ע"י האדריכל

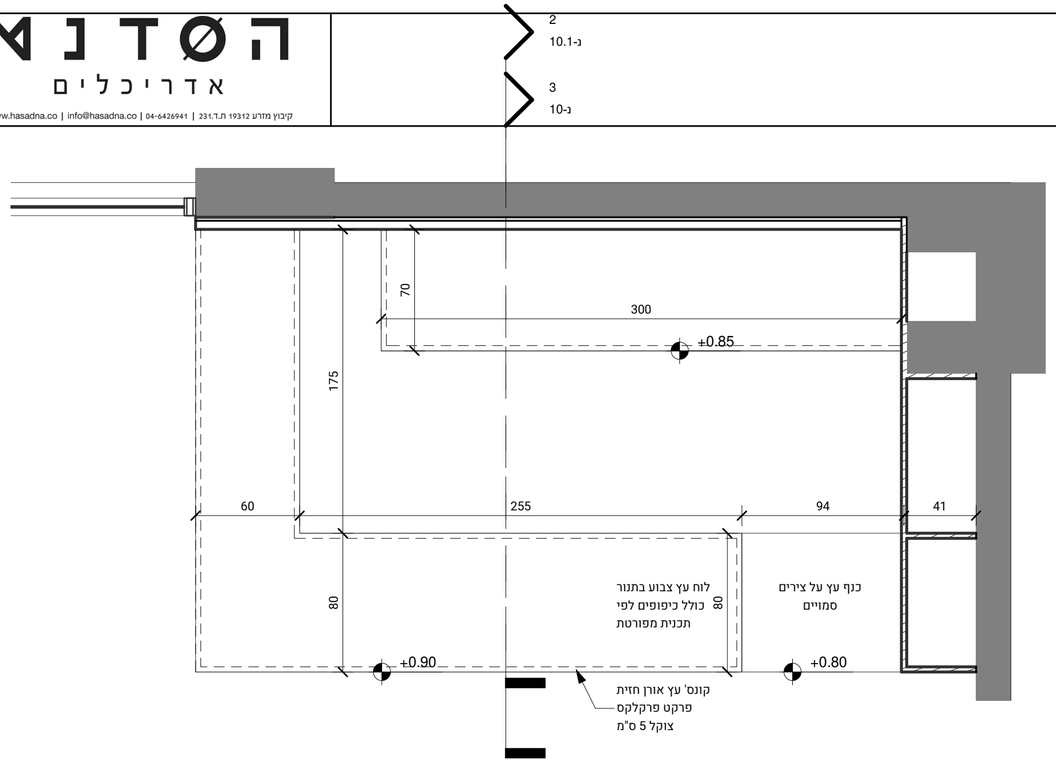

תכנית ג-10

1 : 25

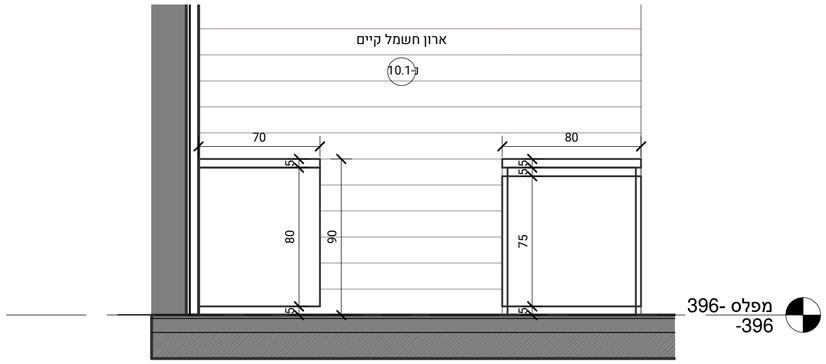

חתך ג-10

1 : 25

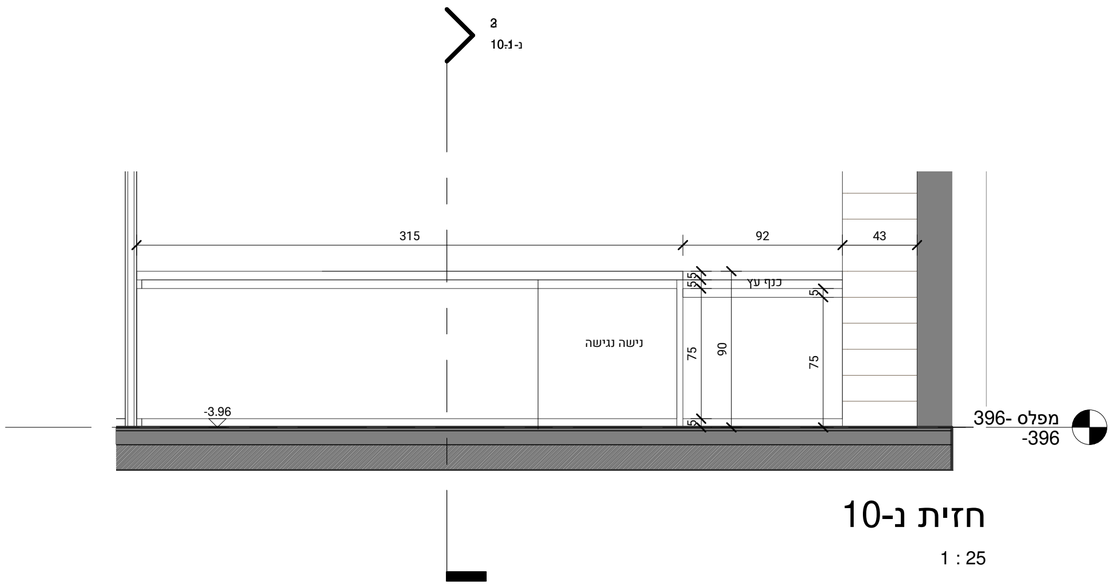

חזית ג-10

1 : 25

שם העבודה :

מבטאי קצר נגרות

לעיון	למכרז לביצוע
שרטט	Author
בדק	Checker
קנ"מ	1 : 25
גודל גיליון	
תאריך הוצאת גיליון	07/22/21
תאריך עדכון	28/07/2021 11:19:19 am

כמות		1
מידה		לפי שרטוט
מיקום		חנות
תאור		דלפק קדמי: משטח עליון מאבן קיסר לבחירת האדריכל כולל כיפופים לפי תכניות וכולל הטמעה של מוצרי מטבח וקופה בשקע ייעודי במשטח לפי תכנית קונס' מעץ אורן חיפוי פרקט פרקלקס במנח צוקל 5 ס"מ וניתוק מתחת למשטח עבודה. כנף עץ אם די אף בחיפוי פורמייקה לבחירת האדריכל נפתחת על צירים נסתרים. חזית פנימית של הדלפק כוללת מדפים פנימיים מלוחות עץ סנדוויץ' בחיפוי פורמייקה. דלפק אחורי: משטח משטח עליון אבן קיסר מחלק תחתון -ארונות ומדפים מלוחות
פרזול	צירים	סנדוויץ' בחיפוי פורמייקה לבחירת האדריכל כולל צוקל 5 ס"מ ציר בלום סמויים לבחירת האדריכל
	מנעול	לבחירת האדריכל
	ידית	לבחירת האדריכל
שונות		כולל הכנה לתשתיות חשמל ואינס' סמויים בתוך הפריטים. כולל הטמעה של מוצרי מטבח בשני הדלפקים כולל קנט פי ו סי לבחירת האדריכל. כל החיבורים סמויים
זכוכית		
גמר		פורמייקה ארפא או שוו"ע לבחירת האדריכל, פרקט פרקלקס, משטח אבן קיסר לבחירת האדריכל
הערות		.יש להעביר שופדרואינג לאישור האדריכל. יש לקחת מידות בשטח

ה ס ד נ א
אדריכלים
קיבוץ מדרע 19312 ת.ד. 231 | 04-6426941 | info@hasadna.co | www.hasadna.co

נ-17א
נגרות

המבצע אחראי למידות ולהתאמתן במקום. בכל מקרה של ספק יש לפנות ישירות אל משרד האדריכל. אין למדוד בשרטוט. חומרי -גמר ואביזרי-פרזול יורכבו בבנין רק לאחר אישור דוגמא ע"י האדריכל

שם העבודה :

מכללת קשת נצרת

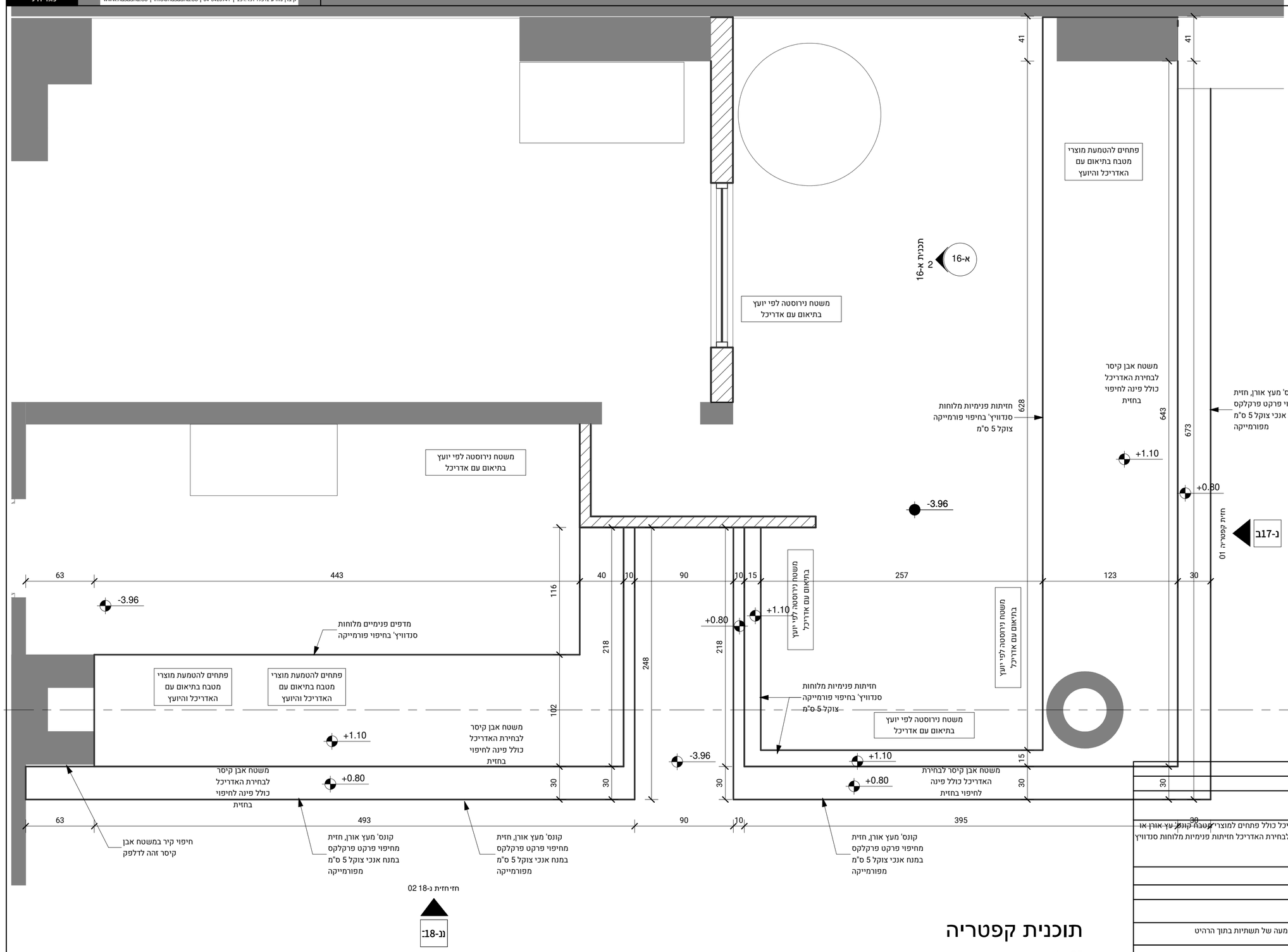

תוכנית קפטריה

1 : 25

לעיון	למכרז לביצוע
שרטט	Author
בדק	Checker
קנ"מ	1 : 25
גודל גיליון	
תאריך הוצאת גיליון	07/27/21
תאריך עדכון	28/07/2021 11:19:20 am
כמות	1
מידה	לפי שרטוט
מיקום	קפיטריה
תאור	משטח עבודה עליון מאבן קיסר מכופף לפי תכניות מפורטות לבחירת האדריכל כולל פתחים למוצרי מטבח קונס' עץ אורן או 'שוו"ע חיפוי פרקט פרקלקס לבחירת האדריכל צוקל 5 ס"מ מפי וי סי בגוון לבחירת האדריכל חזיתות פנימיות מלוחות סנדוויץ .בחיפוי פורמייקה לבחירת האדריכל כולל מדפים פנימיים. חיבורי גרונג
פרזול – צירים	בלום או שוו"ע לבחירת האדריכל
פרזול – מנעול	
פרזול – ידית	ידיות אינטגרליות
שונות	כולל הטמעה של מוצרי מטבח בתיאום עם האדריכל והיועץ. כולל הכנה והטמעה של תשתיות בתוך הרהיט
זכוכית	
גמר	פרקט פרקלקס פורמייקה קנט פי וי סי אבן קיסר לכה מט שקופה הכל לבחירת האדריכל
הערות	.יש להעביר שופדרואינג לאישור האדריכל. יש לקחת מידות בשטח

ה ס ד נ א
אדריכלים
קיבוץ מדרע 19312 ת.ד.231 | 04-6426941 | info@hasadna.co | www.hasadna.co

נ-17ב
נגרות

המבצע אחראי למידות ולהתאמתן במקום. בכל מקרה של ספק יש
לפנות ישירות אל משרד האדריכל. אין למדוד בשרטוט. חומרי -גמר
ואביזרי-פרזול יורכבו בבנין רק לאחר אישור דוגמא ע"י האדריכל

שם העבודה :

מטבח יעל ינקלבוים

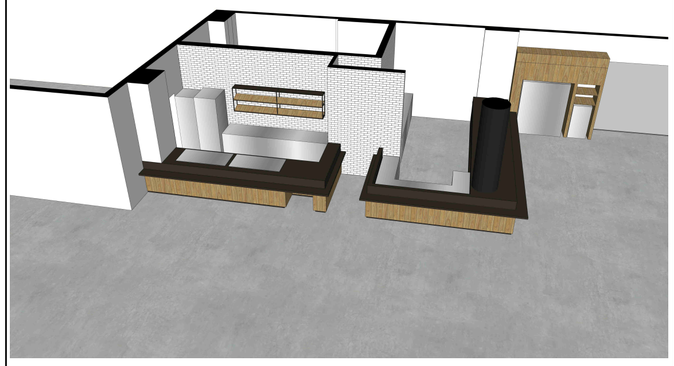

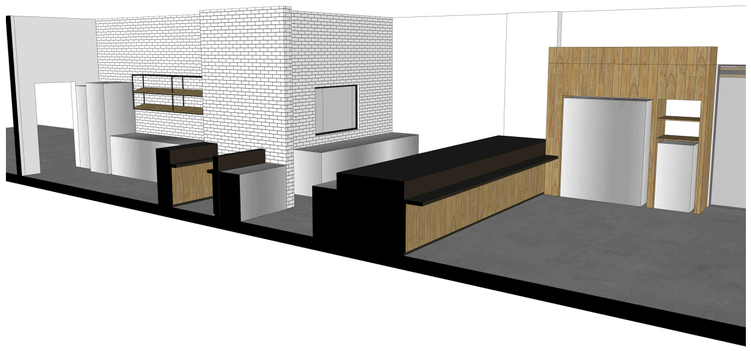

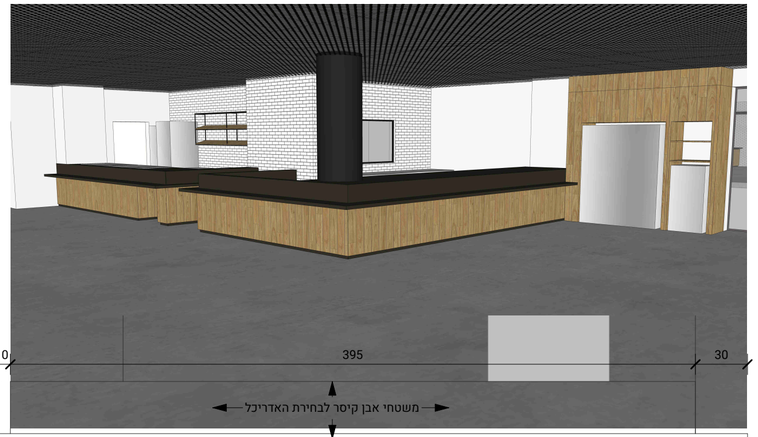

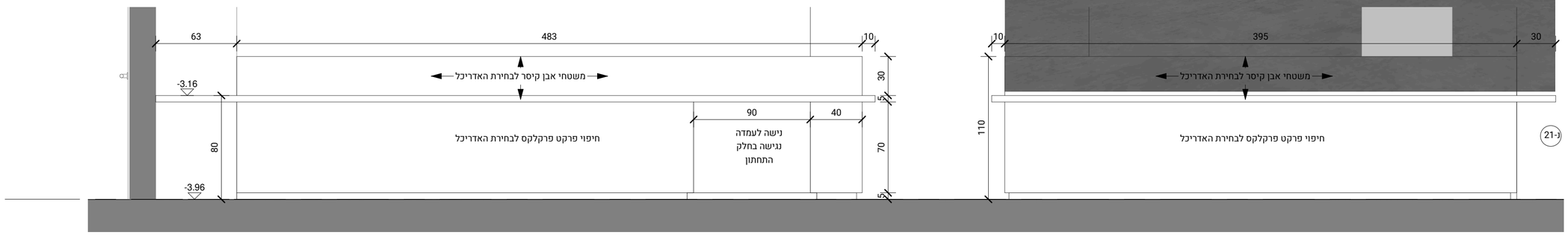

חזית קפטריה 02

1 : 25

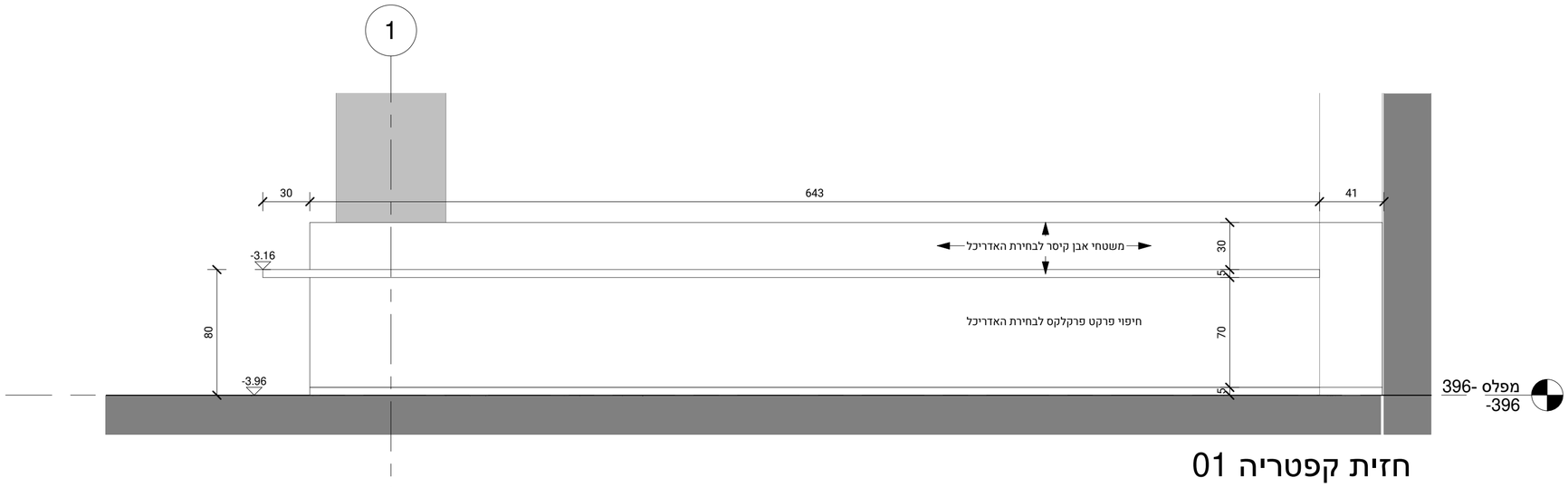

חזית קפטריה 01

1 : 25

לעיון	☒
למכרז	☐
לביצוע	☐
שרטט	Author
בדק	Checker
קנ"מ	1 : 25
גודל גיליון	
תאריך הוצאת גיליון	06/23/21
תאריך עדכון	28/07/2021 11:19:21 am
כמות	
מידה	/
מיקום	
תאור	ראה פריט נ-לוא
פרזול – צירים	
פרזול – מנעול	
פרזול – ידית	
שונות	
זכוכית	
גמר	
הערות	

ה ס ד נ א
אדריכלים
קיבוץ מדרע 19312 ת.ד.231 | 04-6426941 | info@hasadna.co | www.hasadna.co

נ-19
נגרות

המבצע אחראי למידות ולהתאמתן במקום. בכל מקרה של ספק יש לפנות ישירות אל משרד האדריכל. אין למדוד בשרטוט. חומרי -גמר ואביזרי-פרזול יורכבו בבנין רק לאחר אישור דוגמא ע"י האדריכל

שם העבודה :

מכלכלת יקב יזרעאל

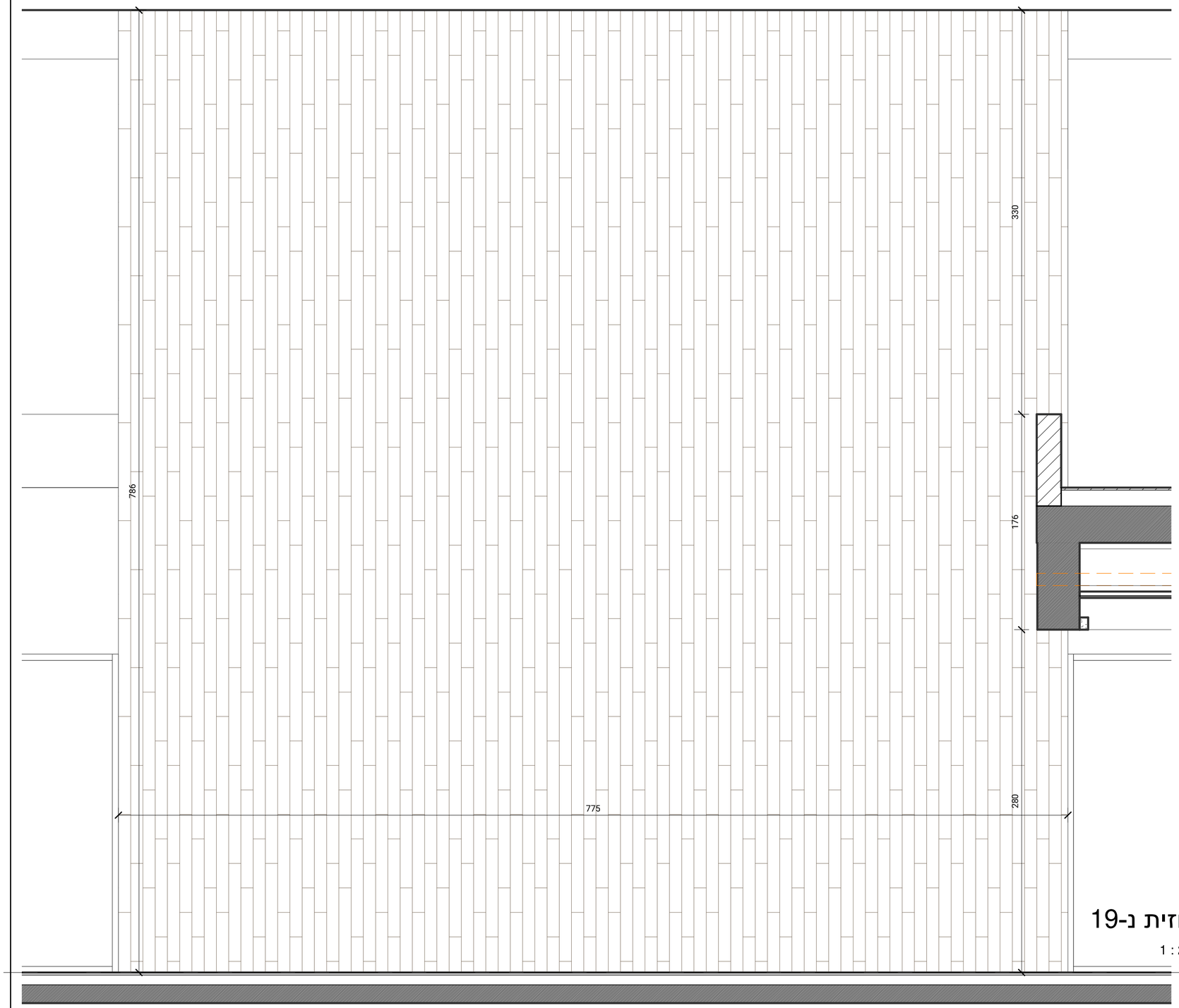

חזית נ-19

1 : 25

מפלס -396
-396

להמחשה:

לעיון	☒
למכרז	☐
לביצוע	☐
שרטט	Author
בדק	Checker
קנ"מ	1 : 25
גודל גיליון	
תאריך הוצאת גיליון	07/28/21
תאריך עדכון	28/07/2021 11:19:21 am
כמות	1
מידה	775/786
מיקום	כניסה
תאור	קיר עיצובי הכולל סרגלי עץ בחיתוך סי אנ סי ולוחות עץ צבועים בתנור הכל לבחירת האדריכל ולפי תכניות מפורטות
פרזול – צירים	
פרזול – מנעול	
פרזול – ידית	
שונות	
זכוכית	
גמר	לכה מט שקופה לבחירת האדריכל
הערות	יש להעביר שופדראינג לאישור האדריכל. יש לקחת מידות בשטח.